Hogar de leña QBOX 80

Ref: 715023010
Marca: MCZ

A+

FICHA TÉCNICA

Toma de aire de combustión exterior canalizable	Sí
Potencia nominal (kW)	9.3
Rendimiento energetico (%)	85.2
Temperatura del humo	224
Número de caras	1
Ventilación forzada	Sí
Peso (Kg)	132
Diámetro salida de humos (mm)	150
Ecodesign	Sí
Tipo de puerta	Batiente
Potencia máxima (kW)	9.5
Etiqueta energética	A+

DESCRIPCIÓN

Los Qbox están equipados con un kit de ventilación estándar. No son compatibles con los kits Comfort Air Basic ni Slim.

Insertable para chimeneas de leña con altas prestaciones en términos de eficiencia y emisiones. Gracias a sus reducidas dimensiones (L. 78 x A. 59 x P. 46 cm) QBox 80 es ideal para su inserción en chimeneas existentes, así como para nuevas instalaciones. Dispone de puerta de cristal y cajón de cenizas integrado.
Alutec® es el material exclusivo desarrollado y patentado por MCZ para sus propios hogares. Gracias a una fórmula patentada con elevado contenido de alúmina, al alcanzar una temperatura de 300 °C, una reacción química garantiza la autolimpieza del hogar. Gracias a su color claro, confiere a la llama un brillo insuperable capaz de aumentar su capacidad estética.
La limpieza es extremadamente fácil gracias a la cámara de combustión autolimpiante de material refractario auto-blanqueante, que hace que la llama sea particularmente visible y brillante. La calibración perfecta del aire de limpieza también mantiene el vidrio siempre perfectamente transparente y libre de residuos de ceniza. El cajón de cenizas, que es particularmente espacioso, es ideal para recoger el material no quemado sin necesidad de limpiar la cámara de combustión diariamente.
Con el inserto de leña QBox de MCZ, la instalación es aún más fácil gracias a la salida de humos de 150 mm (200 mm para el QBox 100), que se adapta a muchas situaciones, y a la puerta, con un asa derecha de serie, pero reversible después de la instalación si es necesario. Además, la profundidad es de las más pequeñas del mercado, 41 cm para los modelos QBox 60 y QBox 70, 46 cm para los modelos QBox 80 y QBox 100.
Todos los insertos de chimenea QBox de MCZ vienen con ventilación frontal estándar, que es potente pero particularmente silenciosa, lo que permite una distribución óptima del calor en la habitación donde se instala el producto. La ventilación se puede ajustar con dos niveles de potencia o automáticamente. Si es necesario, el flujo de aire también se puede dirigir hacia arriba.

MEDIDAS

Altura total (mm)	592.5
Profundidad total (mm)	471
Anchura total (mm)	813

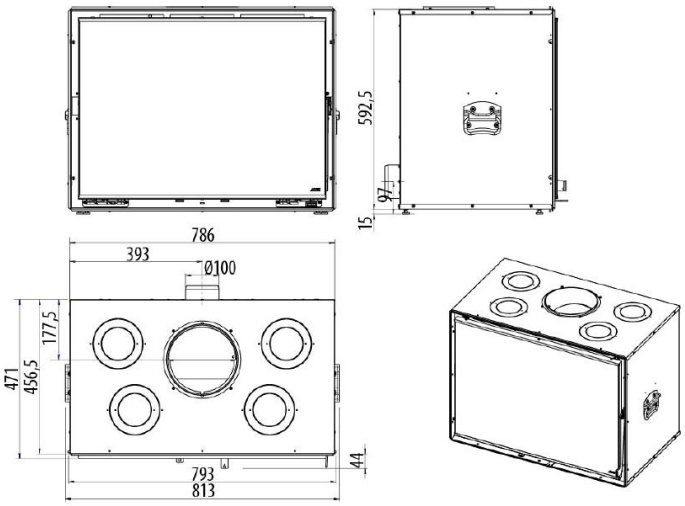
592,5
97
15
786
393
Ø100
177,5
471
456,5
44
793
813