Quemador de bioetanol electrónico BOB 200

Ref: 43BOB200
Marca: NORA FLAMES

FICHA TÉCNICA

Tipo de instalación	Empotrar
Autonomía a potencia máxima (h)	6
Peso (Kg)	34,8
Consumo mínimo (l/h)	0.8
Módulo de sonido	No
Capacidad depósito de etanol (L)	16.7
Potencia máxima (kW)	15.47
Autonomía a potencia mínima (h)	20.9
Autonomía (h)	26
Consumo máximo (l/h)	2.8

DESCRIPCIÓN

*Con sistema de recarga automática incorporada en el aparato.

Después de muchos años de experiencia y desarrollo tecnológico Bosch Marín desarrolla la gama de quemadores de bioetanol electrónicos más avanzada y competitiva del mercado. Existen modelos de distintos tamaños: 45cm, 60 cm, 90cm, 120cm, 150cm y 200cm y también la posibilidad de realizarlos con otras medidas según consulta previa.

Las principales características que definen esta nueva exitosa familia son las siguientes:

Mando a distancia On/Off y regulación del ancho de la llama.
Bomba incorporada para el rellenado desde la parte superior para proporcionar mayor comodidad.
Controles manuales en el top para fácil manejo.
Top en negro de gran calidad.
Quemador en forma de “V” para optimización de combustible.
El aparato incluye unas manetas de servicio extraíbles para facilitar su instalación.
Incluye manguera/bomba para vaciado del depósito.
Dotados de regulador de nivel del quemador.
Ajuste del consumo del quemador.
Sensor de sobretemperatura incluido.
Sensor antimovimiento incluido.
Sensor de sobrecarga incluido.

MEDIDAS

Altura total (mm)	168
Profundidad total (mm)	193
Anchura total (mm)	2000

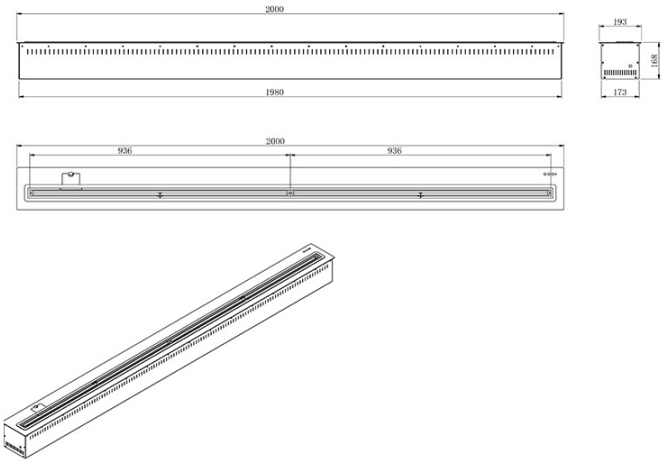
2000
1980
193
168
173
2000
936
936

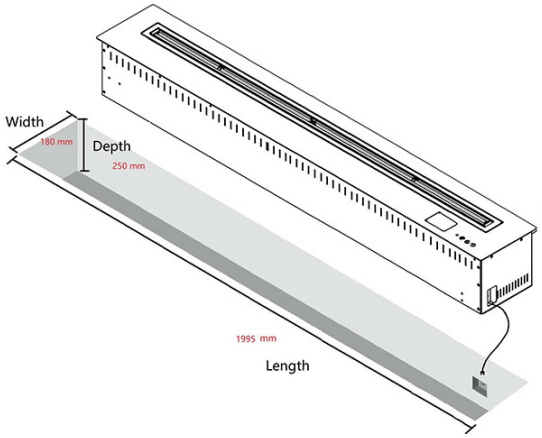
Width
180 mm
Depth
250 mm
1995 mm
Length