Chimenea de gas TORCH estanca LPG con adaptador salida superior

Ref: 57-0001
Marca: FABER

FICHA TÉCNICA

Número de caras	1
Diámetro salida de humos (mm)	100/150
Potencia máxima (kW)	2.2

DESCRIPCIÓN

Modelo expuesto en Showroom. Última unidad disponible.

Chimenea de gas estanca (LPG) con adaptador de salida superior incluido. Ideal para insertar y revestir, dispone de una anchura mínima por lo que es muy versátil y prácticamente se puede adaptar a cualquier espacio. Concepto de fuego totalmente vertical.

• Llama "Torch" patentada mediante quemador de Faber International con efecto antorcha.

• La válvula de control de gas se activa automáticamente.

• Aparato cerrado; ventilación y extracción mediante pasamuros.

• Mando a distancia de serie en todos los aparatos.

• Certificación CE.

MEDIDAS

Altura total (mm)	988
Profundidad total (mm)	165
Anchura total (mm)	336

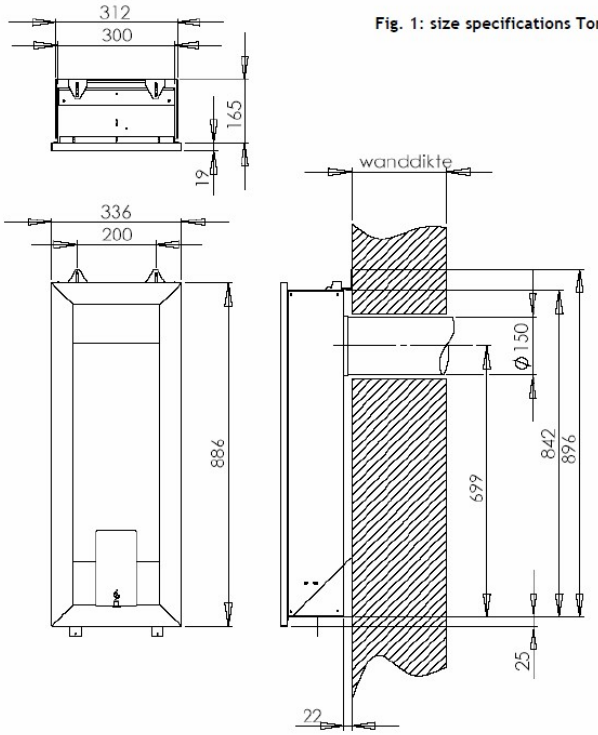

Fig. 1: size specifications Torch