# Estufa de leña G1 con panel de convección

Ref: 01400009
Marca: AUSTROFLAMM

A

## FICHA TÉCNICA

| | |
|---|---|
| **Toma de aire de combustión exterior canalizable** | No |
| **Ventilación forzada** | No |
| **Número de caras** | 1 |
| **Peso (Kg)** | 85 |
| **Diámetro salida de humos (mm)** | 120 |
| **Tipo de puerta** | Batiente |
| **Potencia máxima (kW)** | 8 |
| **Etiqueta energética** | A |

## DESCRIPCIÓN

**La filosofía de empresa Austroflamm** está indisolublemente unida a su fundador y propietario Ferdinand Huemer. Su espíritu, su pasión por la innovación, su pensamiento y acciones visionarias se reflejan en la forma en que ha evolucionado la empresa. El entusiasmo por lo incondicional, la calidad y el diseño excepcional, también es evidente en sus empleados, lo que conlleva una y otra vez a desarrollos tecnológicos que marcan tendencia.

Austroflamm, el **pionero en el uso de la cerámica, desarrollando innovadores tipos de almacenaje:** Como el HMS® (Heat Memory System), el calor almacenado XTRA® y el desarrollo interno del Keramott®, han sido cruciales en haber reducido significativamente los valores de emisiones de combustión de los combustibles sólidos en los últimos 25 años. Austroflamm, establece constantemente nuevos estándares en la industria. Su pensamiento y análisis sostenibles, el espíritu de equipo y la colaboración les distingue en el trato de sus clientes.

**Heat Memory System®:** Material con propiedades de almacenamiento extraordinarias, Austroflamm ha desarrollado un material de mucho peso (peso específico alrededor de 3kg), que es particularmente eficaz en la absorción y liberación del calor durante un largo período de tiempo.

Para su instalación correcta debe colocarse lo más cerca posible a la fuente de calor, es decir, de la cámara de combustión de la estufa. Si el material de almacenamiento sólo se utiliza como revestimiento exterior (por ejemplo, como placa de cubierta), simplemente no llegará suficiente energía al material.

**Xtra®**: Combinación del Heat Memory Sistem con un intercambiador de calor especial, masa de más de 100 kg en la estufa y equipado con un regulador aire de convección que incluso se puede cerrar. El sistema esta pensado para almacenar calor durante 12 horas.

**Keramott®:** Revestimiento interior de la cámara de combustión. En todas las estufas el material se caracteriza por una relación especial entre aislamiento térmico y conducción térmica, que rápidamente permite alcanzar altas temperaturas en la cámara de combustión. Asegura que la combustión sea “limpia” y baja en emisiones nocivas. El material es altamente resistente al calor hasta aproximadamente 1.200 °C. Además, la cámara de combustión puede “ auto-limpiarse”, el revestimiento absorbe menos hollín que otros materiales y es agradablemente ligero.

**Estufas con control de aire automático, con sensor de temperatura en la cámara de combustión.**

**FÁCIL E INTELIGENTE:** Su regulador **Air+** regula automáticamente el suministro de aire después de calentarse.

**PRÁCTICO:** Control totalmente automático de las puertas de compuerta para valores óptimos de combustión.

**ECONÓMICO:** Detiene el suministro de aire después de la combustión y mantiene el calor en la estufa durante mucho más tiempo.

**SEGURO:** Ajustable manualmente sin herramientas en caso de corte de energía.

***Air + opcional para**: Heidi BACK, Kylie XTRA, Sina y Sina XTRA.*

**+ APP (aplicación) Free (gratuita) Air+ (próximamente)** - se pueden consultar varias estadísticas. - se visualiza el estado actual de la estufa. - información sobre el momento óptimo para el llenado del combustible.

De acuerdo con la mayor parte de Europa, los valores límite de la Industria Alemana deben cumplir con la norma EN13240 para estufas o hogares domésticos.

Desafortunadamente, sin embargo, estos valores límite se satisfacen fácilmente y engloban 2 parámetros. La especificación de la norma DIN Plus es mucho más estricta, y a veces requerida en niveles regionales. Los valores límites más estrictos tienen que ser contemplados entre un conjunto de 5 valores diferentes. Dado que, varios de los diferentes valores de emisiones están relacionados, los requerimientos son mucho más altos que los de la norma europea, que sólo tiene en cuenta las emisiones de CO.

**Austroflamm cumple con:**

- **Protección de Emisiones Federales**
- **Ordenanza (BlmSchV), nivel 2**
- **EN 13240**
- **DIN Plus**

**HIERRO FUNDIDO G1 EN SU FORMA MÁS HERMOSA**

**G1** ofrece una muestra del pasado en el presente. El diseño evoca tiempos pasados y despierta muchos recuerdos nostálgicos. Pero no dejes que el estilo retro te engañe, con tecnología de cocción de última generación. Con su práctica placa de cocción, G1 está garantizada para ser la estrella en su próxima fiesta de té.

G1 con placa de cocción y panel de convección (accesorio opcional).

**MEDIDAS**
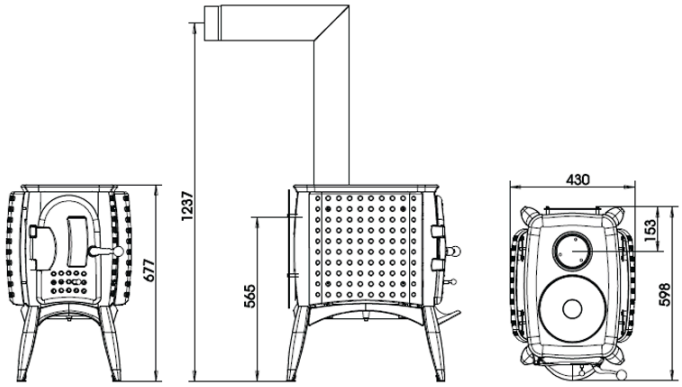
| | |
|---|---|
| **Altura total (mm)** | 677 |
| **Profundidad total (mm)** | 598 |
| **Anchura total (mm)** | 430 |