FICHA TECNICA

SELECTA 25HQ S1

Rev.

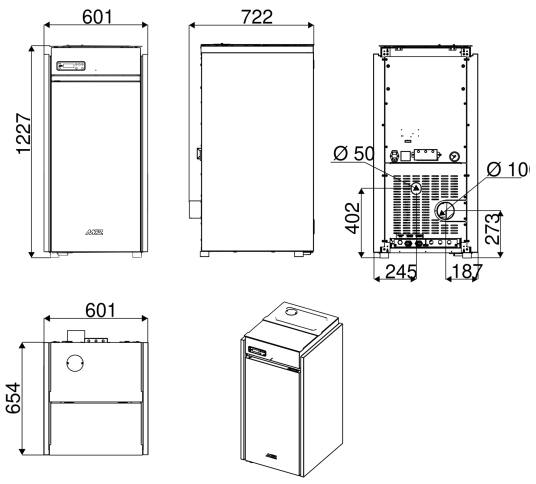

EN 303-5
BImSChV Stufe 2
Regensburger BStV / Aachener BStV / Munchener BStV
LRV
4 stelle DM.186

4 STELLE D.M. 186

LRV

Datos técnicos de calefacción	
Tipo de aparato (hermeticidad)	**Category 1**
Potencia térmica útil nominal y reducida	**23.6 / 4.2 kW**
Rendimiento a la potencia térmica nominal y reducida	**91.7 / 90.3 %**
Clase energética (escala A++/G)	**A+**
Índice de eficiencia energética	**115 %**
Eficiencia energética estacional	**78 %**
Temperatura de humos a la potencia térmica nominal**	**155 °C**
Temperatura de humos a la potencia térmica reducida**	**65 °C**
CO / PM / OGC / NOx al 10% de O_2 a la potencia térmica nominal	**75 / 8.9 / 1.2 / 158 mg/Nm^3**
CO / PM / OGC / NOx al 10% de O_2 a la potencia térmica reducida	**123 / 7.7 / 5.5 / 123 mg/Nm^3**
CO_2 a la potencia térmica nominal y reducida	**12.8 / 9.4 %**
Contenido en litros de la caldera	**19 l**
Presión de agua máxima	**3 bar**
Tiro recomendado a la potencia térmica nominal ****	**10 Pa**
Tiro mínimo a la potencia térmica reducida ****	**6 Pa**
Masa de humos a la potencia térmica nominal y reducida	**13.7 / 3.5 g/sec**
Capacidad del depósito (litros/kg) *	**72 l / 46 kg**
Tipo de combustible	**Pellets de madera (L)**
Dimensiones del combustible	**Ø 6mm L 3÷40mm**
Consumo horario a la potencia térmica nominal y reducida *	**5.4 / 1 kg/h**
Autonomía del depósito a la potencia térmica nominal y reducida*	**9 / 47 h**
Volumen calefactable ***	**429 / 674 / 1180 m^3**
Diámetro de entrada de aire comburente	**Ø 50 mm**
Sección de toma de aire de ventilación	**100 cm^2**
Diámetro de salida de humos	**Ø 100 mm**
Absorción eléctrica a la potencia nominal (y en el encendido)	**107 W (max 480 W)**
Tensión y frecuencia de alimentación	**230 Volt / 50 Hz**
Peso neto del aparato	**256 kg**

* Datos que pueden variar según el combustible utilizado
** Temperatura de los gases de combustión en la salida del aparato, a utilizar en el cálculo de dimensionamiento de la chimenea (según EN 13384-1)
*** Volumen calefactable según la potencia requerida por m^3 (respectivamente 55–35–20 W/m^3)
**** Para los cálculos de dimensionamiento de chimeneas (según EN 13384-1) considerar una depresión mínima de 2 Pa

Conexión del sistema hidráulico

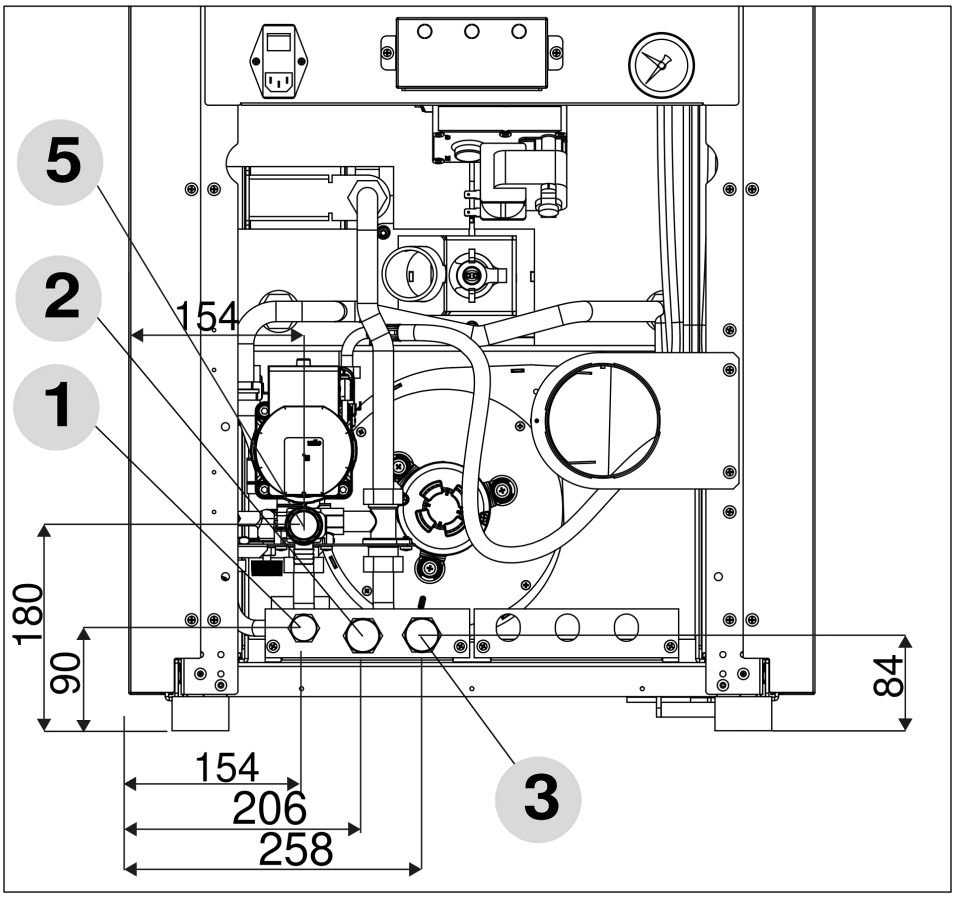

A1 = Impulsión de agua de calefacción
A2 = Retorno de agua de calefacción
A3 = Carga del sistema / Entrada de agua fría sanitaria
A4 = Drenaje del sistema
A5 = Salida de agua caliente sanitaria

Se recomienda encarecidamente lavar todo el sistema antes de conectarlo para eliminar residuos y depósitos. Instalar siempre, aguas arriba de la estufa, válvulas de corte para aislarla del sistema hidráulico en caso de que sea necesario moverla para realizar el mantenimiento ordinario y/o extraordinario. Conectar la estufa utilizando tuberías flexibles para no limitarla excesivamente al sistema y permitir ligeros movimientos.