FICHA TECNICA

SELECTA 15HQ S1

Rev.

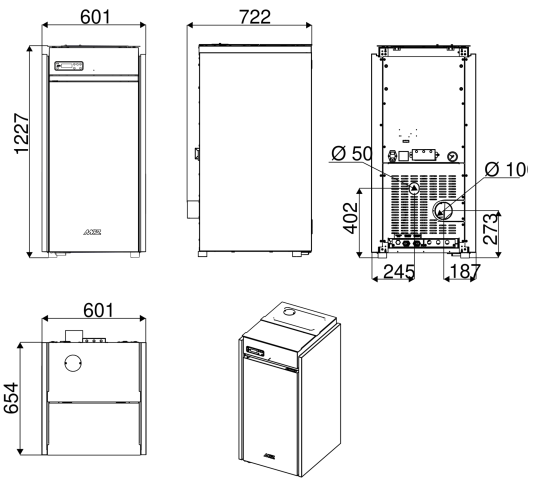

EN 303-5
BImSChV Stufe 2
Regensburger BStV / Aachener BStV / Munchener BStV
LRV
5 stelle DM.186 / Conto Termico 3.0

LRV

Datos técnicos de calefacción	
Tipo de aparato (hermeticidad)	Category 1
Potencia térmica útil nominal y reducida	14.5 / 4.2 kW
Rendimiento a la potencia térmica nominal y reducida	92.4 / 90.3 %
Clase energética (escala A++/G)	A+
Índice de eficiencia energética	114 %
Eficiencia energética estacional	77 %
Temperatura de humos a la potencia térmica nominal**	119 °C
Temperatura de humos a la potencia térmica reducida**	65 °C
CO / PM / OGC / NOx al 10% de O_2 a la potencia térmica nominal	8 / 7.9 / 1.3 / 160 mg/Nm^3
CO / PM / OGC / NOx al 10% de O_2 a la potencia térmica reducida	123 / 7.7 / 5.5 / 123 mg/Nm^3
CO_2 a la potencia térmica nominal y reducida	11.9 / 9.4 %
Contenido en litros de la caldera	19 l
Presión de agua máxima	3 bar
Tiro recomendado a la potencia térmica nominal ****	10 Pa
Tiro mínimo a la potencia térmica reducida ****	6 Pa
Masa de humos a la potencia térmica nominal y reducida	9 / 3.5 g/sec
Capacidad del depósito (litros/kg) *	72 l / 46 kg
Tipo de combustible	Pellets de madera (L)
Dimensiones del combustible	Ø 6mm L 3÷40mm
Consumo horario a la potencia térmica nominal y reducida *	3.3 / 1 kg/h
Autonomía del depósito a la potencia térmica nominal y reducida*	14 / 47 h
Volumen calefactable ***	264 / 414 / 725 m^3
Diámetro de entrada de aire comburente	Ø 50 mm
Sección de toma de aire de ventilación	100 cm^2
Diámetro de salida de humos	Ø 100 mm
Absorción eléctrica a la potencia nominal (y en el encendido)	90 W (max 480 W)
Tensión y frecuencia de alimentación	230 Volt / 50 Hz
Peso neto del aparato	256 kg

* Datos que pueden variar según el combustible utilizado
** Temperatura de los gases de combustión en la salida del aparato, a utilizar en el cálculo de dimensionamiento de la chimenea (según EN 13384-1)
*** Volumen calefactable según la potencia requerida por m^3 (respectivamente 55–35–20 W/m^3)
**** Para los cálculos de dimensionamiento de chimeneas (según EN 13384-1) considerar una depresión mínima de 2 Pa

Conexión del sistema hidráulico

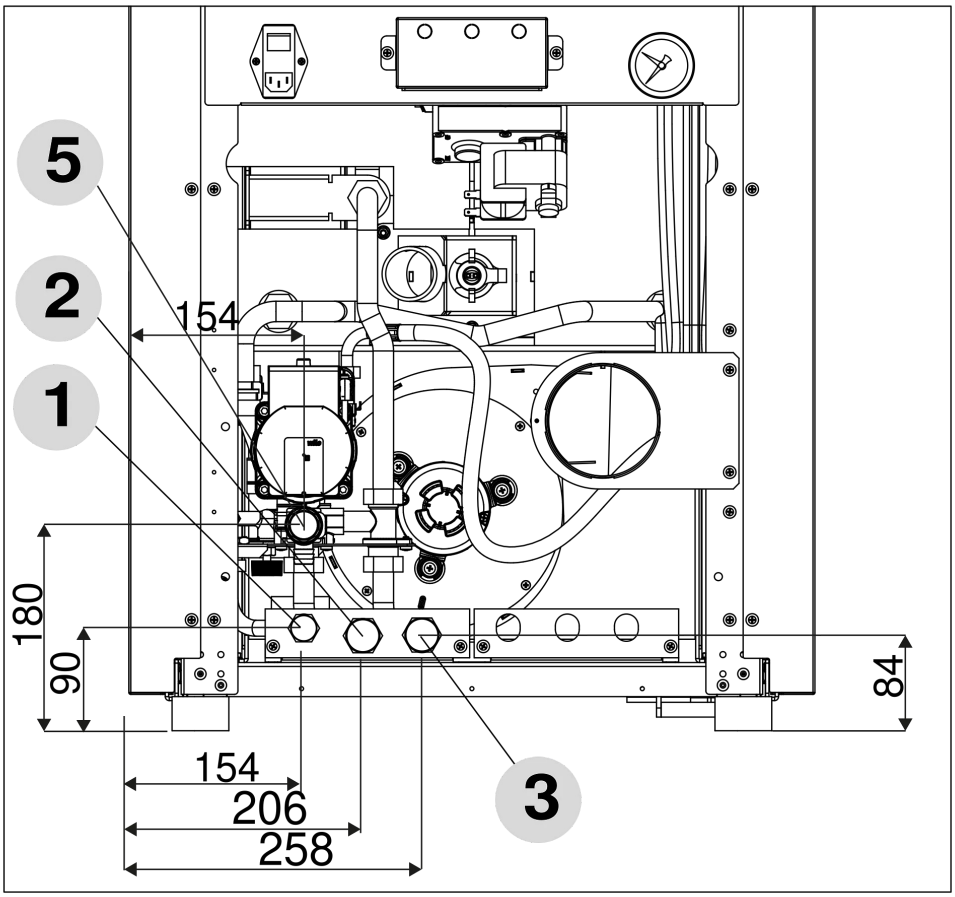

A1 = Impulsión de agua de calefacción
A2 = Retorno de agua de calefacción
A3 = Carga del sistema / Entrada de agua fría sanitaria
A4 = Drenaje del sistema
A5 = Salida de agua caliente sanitaria

Se recomienda encarecidamente lavar todo el sistema antes de conectarlo para eliminar residuos y depósitos. Instalar siempre, aguas arriba de la estufa, válvulas de corte para aislarla del sistema hidráulico en caso de que sea necesario moverla para realizar el mantenimiento ordinario y/o extraordinario. Conectar la estufa utilizando tuberías flexibles para no limitarla excesivamente al sistema y permitir ligeros movimientos.