MANUAL USUARIO

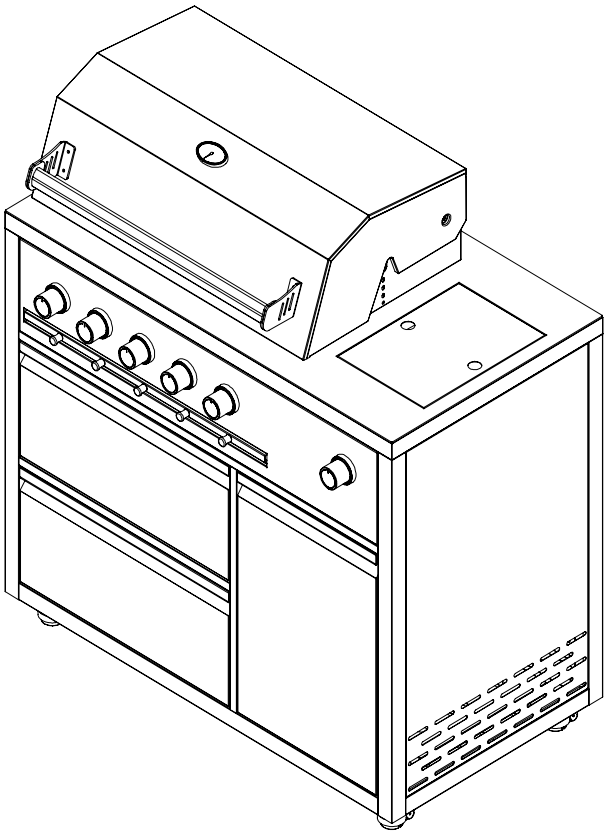

Descripción: Cocina BONNIE Módulo barbarcoa
Número artículo: BN001

¡Gracias por comprar Nuestro producto!

FR
Donnez ou recyclez vos meubles.
Association ou Magasin ou Déchèterie
22 PAP RACCOLTA CARTA
RECICLA Al Azul

nora flames

Especificaciones técnicas

CE 25 0051

Nombre del producto	Barbacoa de gas para uso exterior		
Número de modelo	BN001		
Categoría de electrodomésticos	I3+(28-30/37)	I3B/P(30	I3B/P(50)
Gas y presión de suministro	Butano (G30) a (28-30) mbar Propano(G31) a 37 mbar	Butano (G30) Propano (G31) a (28-30) mbar	Butano (G30) Propano(G31) a 50 mbar
Código de país	BE, CH, CY, CZ, ES, FR, GB, GR, IE, IT, Teniente, PT, SI	BG, CY, CZ, DK, EE, FI, GR, HR, HU, IT, TENIENTE, NL NO, RO, SE, SI, TR	AT, DE, CH
Tamaño del inyector principal del quemador	0,99mm		0,85mm
Tamaño del inyector de combustión lateral	0,89mm		0,79 mm
Entrada de calor del quemador principal (Hs)	4 kW	4 kW	4 kW
Entrada de calor del quemador lateral (Hs)	3,5 kW	3,5 kW	3,5 kW
Entrada total nominal de calor (Hs)	23,5 kW (G30: 1710 g/h, G31: 1681 g/h)		
Encendedor electrónico	DC 1.5V (pila AA) X1		
Retroiluminación LED de perilla	DC 1.5V (pila AA) X4		
País de destino	Países de la UE listados en la EN 437		
Dimensiones	Ancho 1100 x P 649 x Alto 1224 mm		
Material	Encimera: Acero inoxidable 304, Marco: Acero inoxidable 430 (recubierto en polvo)		
Quemadores	5 quemadores principales, 1 quemador lateral		
Sistema IgnitIon	Encendido eléctrico por pulsos (alimentado por batería)		
Consumo de gas	G30: aprox. 1709 g/h, G31: aprox. 1679 g/h		
Requisito del regulador	Compatible con la norma EN 16129		
Características adicionales	Iluminación LED en los mandos de control, dispositivo de supervisión de llamas en el quemador lateral		
Certificación	Marcado CE según el Reglamento de Electrodomésticos de Gas (UE) 2016/426 Probado según EN 498:2012 y EN 484:2019		

Resumen de la seguridad

- Para **uso exterior solo** en zonas bien ventiladas (mínimo 25% de superficie abierta en la pared).
- **No usarlo en interiores**: riesgo de intoxicación por monóxido de carbono.
- **Superficies calientes y llamas abiertas**: mantén a los niños, mascotas y personas vulnerables a una distancia segura.
- **No dejes la barbacoa desatendida** mientras esté en funcionamiento.
- **Cierra la válvula de gas después de usarla** y antes de mover el aparato.
- **Nunca muevas la barbacoa con los fogones encendidos.**
- Mantener una **distancia mínima de 3 metros** respecto a materiales inflamables, edificios o vegetación.
- Utiliza **únicamente reguladores y mangueras aprobadas** que cumplan con la norma EN 16129.
- Asegúrate **de montar correctamente y hacer pruebas de** fugas antes de usarlo por primera vez.
- **Lee las instrucciones** completas antes de instalarla y usar.
- **No tapes las aberturas de ventilación** ni obstruyas el flujo de aire alrededor de los quemadores.
- **No uses carbón, madera u otros combustibles sólidos** en este aparato.

nora flames

Información de seguridad – SOLO USO EXTERIOR

1. Lea atentamente todas las instrucciones antes de instalar o utilizar el aparato. Conserve este manual para futuras consultas.
2. **Advertencia:** Las partes accesibles pueden alcanzar temperaturas extremadamente altas durante el uso. Mantenga a los niños y a las personas vulnerables a una distancia segura.
3. **Cierre siempre la válvula** del tanque de gas o del regulador después de su uso y antes de mover el aparato.
4. **No mueva la parrilla mientras esté en funcionamiento.**
5. Utilizar únicamente en espacios abiertos o bien ventilados. Queda estrictamente prohibido su uso en espacios cerrados debido al riesgo de intoxicación por monóxido de carbono.
6. **Mantenga una distancia mínima de 1,5 metros** con respecto a objetos inflamables, edificios o vegetación (según las especificaciones del proveedor).
7. **No obstruya las aberturas de ventilación de la carcasa del aparato.**
8. **No utilice carbón, madera ni otros combustibles sólidos** en este aparato.

.

Instalación y manipulación de gas

9. Cambie siempre la bombona en un área bien ventilada, lejos de fuentes de ignición como velas, cigarrillos o llamas abiertas.
10. Asegúrese de que la junta del regulador esté correctamente colocada y funcione correctamente.
11. Cierre la válvula de suministro de gas después de cada uso.
12. Realice una prueba de fugas cada vez que se conecte la botella de gas (consulte la sección Prueba de fugas).
13. Inspeccione la manguera mensualmente y cada vez que se cambie la bombona. Sustitúyala si presenta signos de desgaste, grietas o daños.
14. Utilice únicamente mangueras flexibles ≤1,5 m y un regulador que cumpla con la norma EN 16129.
15. Mantenga la manguera de combustible alejada de superficies calientes y colóquela de manera que no suponga un riesgo de tropiezo.

Seguridad contra incendios y quemaduras

16. Advierta a los niños y adultos sobre las superficies calientes para evitar quemaduras o que se incendie la ropa.
17. Supervise a los niños pequeños cerca del aparato en todo momento.
18. No cuelgue ropa ni coloque materiales inflamables sobre el aparato o cerca de él.
19. Mantenga una distancia segura y nunca deje la parrilla desatendida mientras esté en uso.
20. Nunca utilice gasolina, queroseno u otros combustibles líquidos para encender los quemadores.
21. Deje que el aparato se enfríe completamente antes de tocarlo o moverlo.

Manipulación de bombonas

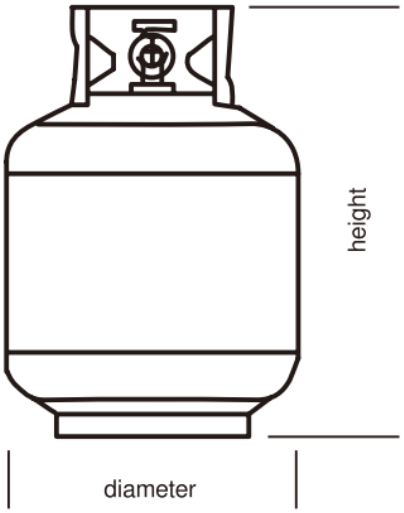

• Guarde y utilice siempre la bombona en posición vertical.
• Mantenga las bombonas al aire libre en un área bien ventilada, lejos de fuentes de calor y fuera del alcance de los niños.
• No expongas las bombonas a temperaturas superiores a 50°C.
• Cuando no se use, desconecta el cilindro del aparato y vuelve a colocar la tapa protectora.
• Utilice solo cilindros que cumplan con los requisitos legales locales y cumplan con las especificaciones de la aplicación (tamaño recomendado: aprox. 580 mm de altura, 310 mm
diámetro).
• Nunca muevas el cilindro durante el funcionamiento.
• Si se instala en un compartimento, asegura una ventilación eficaz:
— Abertura superior de la ventilación: al menos 1/20 del área del suelo del compartimento.
— Abertura inferior de la ventilación: al menos 1/50 de la superficie del compartimento.
• Nunca uses cerillas, mecheros ni llamas abiertas para comprobar si hay fugas.

Especificaciones

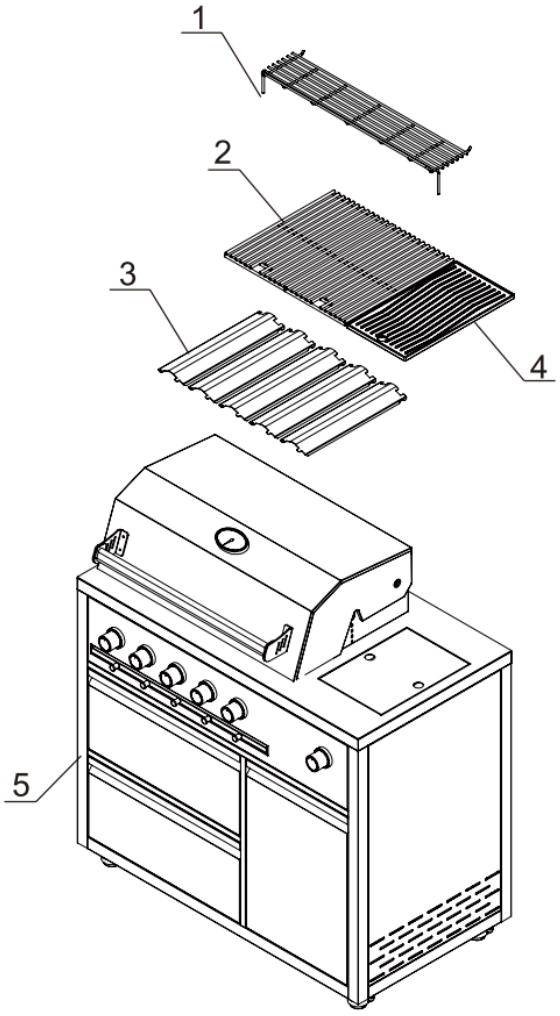

NR.	Parte	Cantidad
1	Placa calefactadora perforada	1 PC
2	Difusores	3 piezas
3	Rejillas para parrillas	5pc
4	Placa inferior grande	1 PC
5	Cuerpo de parrilla con tapa y panel de control	1 PC

Adicional: Regulador con manguera (conforme a la norma EN 16129), batería para encendido (AA, no incluida)

Instrucciones de instalación

Antes de empezar:

• Desembala cuidadosamente todos los componentes y verifica que todas las piezas listadas estén presentes y sin daños.
• No intentes montar el producto si falta alguna pieza o está defectuosa; contacta con el servicio de atención al cliente para recibir ayuda.
• Realiza el montaje sobre una superficie plana y estable.
• Mantén a los niños alejados durante la asamblea.

Ensamblaje paso a paso

1. Colocar el **cuerpo de la parrilla (Parte 5)** sobre una superficie plana y estable.
2. Instala la **placa inferior (Parte 4)** dentro del cuerpo de la rejilla.
3. Colocar las **placas planas (Parte 2)** como escudos térmicos sobre los quemadores.
4. Colocar la **placa perforada (Parte 1)** en su posición designada (normalmente sobre los quemadores para la distribución del calor).
5. Instala las **rejillas de la parrilla (Parte 3)** sobre la caja de fuego.
6. Conecta el **regulador y la manguera** al cilindro de gas:
- Asegúrate de que todos los controles estén en **posición OFF**.
- Apriete el regulador de forma segura a la válvula del cilindro.
7. Insertar la **pila AA** en el módulo de encendido (véase la sección de Instalación de la batería).
8. Realizar una **prueba de** fugas antes del primer uso (véase la siguiente sección).

Instalación de la pila - Sistema de encendido

El módulo de encendido requiere **una pila AA** (no incluida).

Pasos para instalar la batería

1. Asegúrate de que todos **los mandos de control estén en la posición OFF.**
2. Localiza el **botón de encendido** en el panel de control.
3. Desatornilla la **tapa del botón para** acceder al compartimento de la batería.
4. Insertar **una pila AA,** observando la polaridad correcta (+ / -).
5. Coloca la tapa de forma segura.
6. Quita la batería si:
- Está agotado.
- La parrilla permanecerá sin uso durante un periodo prolongado.

Importante:

• No uses pilas recargables salvo que el fabricante lo indique.
• Mantén las pilas fuera del alcance de los niños.
• Deshacerse de las baterías usadas según la normativa local (véase la sección de Información Medioambiental).

nora flames

Instrucciones para la prueba de fuga

Antes de encender la parrilla, realiza siempre una prueba de fugas cuando:
• Conectando una nueva bombona
• Cambiar el regulador o la manguera.
• Después de largos periodos de almacenamiento.

Cómo realizar la prueba de fugas
1. Asegúrate de que todos **los mandos de control estén en la posición OFF.**
2. Prepara una solución para fugas: **mezcla jabón líquido para platos con agua** (proporción aprox. 1:3).
3. Aplicar la solución a:
- Conexión entre **la válvula del cilindro de gas y el regulador**.
- Conexión entre **la manguera y la entrada de gas del aparato.**
- Conexión entre **el regulador y la manguera.**
4. **Observa si hay burbujas:**
- Sin burbujas: la conexión está segura.
- Aparecen burbujas:
  - Aprieta la conexión y repite la prueba.
  - Si las burbujas persisten, **no uses el aparato.** Contacta con un técnico cualificado o sustituye la pieza defectuosa.
5. **Nunca uses cerillas, mecheros ni llamas abiertas** para comprobar si hay fugas.
6. Realizar la prueba **al aire libre, en un lugar bien ventilado,** lejos de las fuentes de inflamación.

Importante:
• No bloquees las aberturas de venturi durante el montaje u operación (como indica el manual del suministrador).
• Si no se puede detener una fuga, desconecta el suministro de gas inmediatamente.

Instrucciones de iluminación

Preparación
1. Asegúrate de que todos los mandos de control estén en la **posición OFF (O**).
2. Abre la tapa completamente.
3. Conecta el regulador al cilindro de gas y luego a la barbacoa. Enciende el suministro de gas en el cilindro. Revisa todas las conexiones para detectar fugas usando una solución de agua jabonosa.

Encendido del quemador principal
4. Presiona el mando de control y mantén pulsado mientras giras en sentido antihorario hasta la **posición ALTA**.
5. Mientras mantienes pulsada la perilla, pulsa el botón de encendido hasta que se escuche un clic y se encienda el incendio.
6. Si el quemador no se enciende:
- Vuelve a girar el pomo a **OFF (O).**
- Esperar 5 minutos y repetir los pasos 4-5.
7. Ajusta la llama girando el mando a **ALTO** o **BAJO** según prefieras.

Encendiendo el combustor lateral
• El quemador lateral puede tardar más en encenderse debido a la longitud del circuito de gas.
• Sigue el mismo procedimiento anterior, pero mantén el mando pulsado al menos 5 segundos después de encendido.

Iluminación de cerillas
1. Sigue los pasos 1-3 anteriores.
2. Inserta una cerilla encendida en el portacerillas y guíala hasta el agujero de iluminación cerca del fuego.
3. Presiona hacia abajo y gira el mando a **ALTO** hasta que se encienda el quemador.

Apagado
1. Gira todos los mandos de control a **OFF (O).**
2. Cierra la válvula del cilindro de gas y desconecta el regulador.

nora flames

Encender tu barbacoa: Notas de seguridad

- Siempre mantén la tapa **abierta al encender.**
- Sigue todas las instrucciones de iluminación cuidadosamente para evitar **riesgos de incendio o explosión.**
- Siempre usa **guantes protectores** al manipular componentes calientes.
- Asegúrate de que no haya **obstrucciones en el techo** y mantenga un espacio mínimo de **1,5** m desde los laterales y la parte trasera del aparato.
- Coloca la barbacoa sobre una **superficie nivelada, estable y no inflamable.**
- Protege el aparato de **corrientes directas** y de agua que se filtra.
- No modifiques el aparato. **Las reparaciones y el mantenimiento solo deben ser realizados por un ingeniero de servicio titulado.**
- **NO dejes que los niños funcionen o jueguen cerca de la parrilla.**
- **NO uses carbón vegetal ni briquetas en una barbacoa de gas.**
- **NO enciendas ni uses el quemador lateral con la tapa cerrada** — esto es peligroso.
- El quemador lateral está diseñado para **ollas/sartén con diámetros de 160-220 mm únicamente.** No puede usarse como mesa de trabajo.
- No coloques ningún objeto en el fuego lateral mientras no esté en uso.

Limpieza y cuidado

Siempre realiza la limpieza y el mantenimiento solo cuando la barbacoa esté completamente fría y el suministro de gas esté CORTADO en el cilindro.

Directrices generales

• Elimina grasa y depósitos de humo con regularidad. Los interiores de las parrillas de gas no están pintados y **nunca** deben pintarse.
• Usa un detergente suave y agua tibia o un limpiador de barbacoa con un cepillo suave. Enjuaga bien y deja secar al aire.
• **NO** utilices limpiadores cáusticos para hornos, almohadillas abrasivas o limpiadores inflamables; pueden dañar las superficies y crear riesgos de incendio.

Cuidado de la superficie

• **Piezas de plástico:** Lava con agua tibia y jabón y sécate.
• **Superficies de porcelana:** Limpia con solución de bicarbonato o un limpiador no abrasivo. Evita los polvos de frotar.
• **Superficies pintadas:** Límpiate con detergente suave y agua tibia. Seca con un paño suave.
• **Acero inoxidable:** Usa detergente suave y agua tibia. Aplica protección de acero inoxidable (por ejemplo, WD-40) para evitar el óxido.
• **Rejillas de cocina:** Utiliza agua suave con jabón y una almohadilla abrasiva para las manchas persistentes.

Limpieza del conjunto de quemadores

1. Apagar todos los mandos de control y el cilindro de gas.
2. Retira las rejillas de cocina, la bandeja de grasa y las tapas de los quemadores.
3. Desacoplar los quemadores quitando tornillos.
4. Limpia los tubos del fuego por dentro y por fuera usando un cepillo flexible (nunca de latón).
5. Elimina cualquier obstrucción en los puertos con un cable o pin.
6. Inspeccionar los quemadores en busca de grietas o corrosión, reemplazar si están dañados.
7. Reinstalar los quemadores y comprobar la alineación con las válvulas de gas.

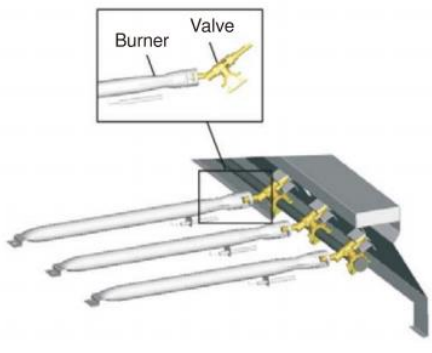

nora flames

Prevención de obstrucciones

• Las arañas e insectos pueden anidar dentro de los tubos de los quemadores, provocando obstrucciones e incendios de flashback.
• Inspecciona los fogones antes de cada temporada y tras un almacenamiento prolongado.
• Limpia bien los tubos del fuego con un cepillo flexible.



Mantenimiento rutinario

• **Limpieza inicial:** Antes de usarlo por primera vez, lava bien la parrilla.
• **Limpieza regular:** Después de cada uso, limpia las rejillas y vacía la bandeja de grasa.
• **Servicio anual:** Al menos una vez al año, comprobar:
- Manguera y regulador para fugas
- Alineación y condición del quemador
- Funcionalidad del sistema de encendido
- Seguridad y rendimiento general

Precaución:
Las obstrucciones en los tubos del quemador pueden provocar incendios de retroceso. Inspecciona y limpia siempre regularmente.

Almacenamiento y cuidado estacional

Un almacenamiento adecuado prolongará la vida útil de tu barbacoa y mantendrá un funcionamiento seguro.

Antes del almacenamiento
• Gira todos los mandos de control en **OFF (O)** y cierra la válvula del cilindro de gas.
• Desconecta el regulador y la manguera del cilindro.
• Deja que la barbacoa se enfríe completamente antes de cubrirla o moverla.

Recubrimiento
• Utiliza una **cubierta exterior resistente a la intemperie** para proteger el aparato de la lluvia, el polvo y los restos.
• Asegúrate de que la barbacoa esté **completamente seca** antes de cubrirla para evitar óxido y corrosión.

Almacenamiento interior
• Si se guarda en interiores, **retira el cilindro de gas** y déjalo en un lugar bien ventilado.
• Nunca guardes el cilindro en un sótano, garaje o en ningún espacio cerrado.

Mantenimiento estacional
• Antes del almacenamiento a largo plazo, limpia bien todas las superficies:
- Eliminar grasas y residuos de alimentos de las rejillas y quemadores de cocina.
- Vacía y limpia la bandeja de grasa.
• Inspecciona quemadores, mangueras y conexiones para detectar desgaste o daños. Cámbiala si es necesario.
• Aplica protección de acero inoxidable sobre superficies metálicas para evitar el óxido.

Antes de la reutilización
• Realiza una inspección completa:
- Revisa la manguera y el regulador por si hay fugas.
- Asegurarse de que los quemadores estén libres de obstrucciones (arañas e insectos pueden anidar dentro de tubos).
- Prueba el sistema de encendido para un funcionamiento adecuado.

Advertencia:
Nunca guardes la barbacoa con la bombona conectado en un espacio cerrado.
Siempre cumple con la normativa local para el almacenamiento de los cilindros de gas.

nora flames

Solución general de problemas

Problema	Causa posible	Prevención / Solución
El/los quemadores no se encienden	Sin flujo de gas	Comprueba si el depósito de LP está vacío. Gira la tuerca de acoplamiento entre media y tres cuartas partes más hasta que se detenga bien. Tensa solo a mano—no uses herramientas.
	Tuerca de acoplamiento y regulador no completamente conectados	Aprieta la conexión de forma segura.
	Obstrucción del flujo de gas	Tubo de fuego transparente.
	Quemador no enganchado correctamente	Reinstala el quemador y el conjunto de válvulas.
Caída repentina del flujo de gas, baja llama	Sin gas	Revisa el depósito de LP y rellena si es necesario.
	Válvula de flujo excesivo se ha disparado	Apaga todos los mandos, espera 30 segundos y luego vuelve a encender. Si sigue bajo, desconecta el regulador, reconecta y vuelve a intentarlo.
Las llamas se apagan	Vientos fuertes o con ráfagas	Gira la parte delantera de la parrilla para enfrentarte al viento o a la altura de la llama en la línea de la luz.
	Bajo consumo de LPG	Cambie la bombona.
Brote	Acumulación de grasa	Barbacoa limpia. Recorta el exceso de grasa de la carne antes de asar a la parrilla
Incendio persistente de grasa	Grasa atrapada por la acumulación de comida	Apaga los mandos, apaga el gas en la bombona. Después de que la parrilla se enfríe, retira y limpia todas las piezas.
Flashback (llama en el tubo del quemador)	Tubos del quemador y/o del quemador bloqueados	Apaga los mandos, apaga el gas en la bombona. Después de que la parrilla se enfríe, retira y limpia los quemadores.

nora flames

Solución de problemas del sistema de encendido

Problema	Causa posible	Procedimiento de comprobación	Prevención / Solución
No aparecen estacionamientos en S en ningún electrodo al encender Se pulsa el botón; no hay ruido del módulo de chispa	Batería no instalada correctamente	Comprueba la orientación de la batería	Instalar la batería correctamente (+/- alineación).
	Batería muerta	¿Se ha usado batería antes?	Cambia la batería por una nueva pila alcalina AA.
	El conjunto de botones no está correctamente apagado.	Revisa los hilos y el movimiento	Desatornilla el tapón del botón, Reinstala, asegúrate de que esté bien alineado.
	Módulo de chispa defectuoso	Si no hay chispas con la batería nueva y buen cableado	Cambia el conjunto del módulo de parking.
No hay chispas en los electrodos cuando el interruptor de encendido está empujado, el ruido puede ser Escuché de Spark Module	Conexiones de salida no completas	¿Están activadas y bien ajustadas las conexiones de salida?	Quitar y reconectar Conexiones de salida en mod-ule y electrodos.
Hay chispas presentes, pero no hay electrodos y/o no están a plena intensidad tubo)	Arco hacia la parrilla alejándose de los fuegos	Si es posible, observa la parrilla en un lugar oscuro	Si las chispas se desprenden, la contaminación puede verse dañada. Cambia los cables.
	Batería débil	Todas las chispas presentes, pero débiles	Cambia la batería por una nueva pila alcalina AA.
	Los electrodos están húmedos	Acumulación de humedad	Usa papel de cocina para eliminar la humedad.

Contacto de garantía y servicio

Tu barbacoa de gas exterior está protegida contra defectos durante un periodo de 36 meses para piezas y mano de obra, reparación o reemplazo.

Esta garantía excluye el óxido superficial y los daños causados por abuso o negligencia.

Condiciones de garantía

- El aparato debe operarse y mantenerse según las instrucciones proporcionadas en este manual.
- Cualquier reparación que no esté en garantía debe ser realizada por un agente de servicio autorizado.
- El uso de piezas no originales anulará esta garantía.
- La instalación debe cumplir con las normas aplicables de gas, electricidad y edificación y con los códigos locales.

Para presentar una reclamación

- Proporciona prueba de compra y contacta con tu concesionario o distribuidor.
- La garantía cubre defectos de fabricación en materiales, mano de obra y acabado en uso normal.
- Esta garantía no cubre daños causados por uso indebido, negligencia, instalación incorrecta o modificaciones no autorizadas.
- No se cubren los costes de transporte, retirada y reinstalación

Exclusiones

- Óxido, corrosión o decoloración causados por calor, limpiadores abrasivos o condiciones ambientales.
- Daños por accidentes, mal uso o incumplimiento de instrucciones.
- Los artículos consumibles como las baterías no están protegidos.

Medio ambiente y reciclaje

Eliminación y reciclaje (WEEE) Este producto contiene componentes eléctricos (sistema de encendido e iluminación LED) y no debe ser eliminado junto con residuos municipales sin clasificar. El símbolo de contenedor tachado con ruedas indica que el producto requiere una recogida separada. Por favor, desecha los residuos del equipo y las baterías usadas en un punto de recogida designado conforme a la normativa local.

País de fabricación: China

nora flames

Distribuidor autorizado:

boschmarín

Avda. Barcelona, nave 10 Pol. Ind. La Masia
08798 Sant Cugat Sesgarrigues Tel. 93 897 08 88
e-mail: info@boschmarin.com - www.boschmarin.com